KORKULUK RAILING

METALOOP
INNOVATIVE METAL SOLUTIONS

METALOOP
INNOVATIVE METAL SOLUTIONS

MTLP K2

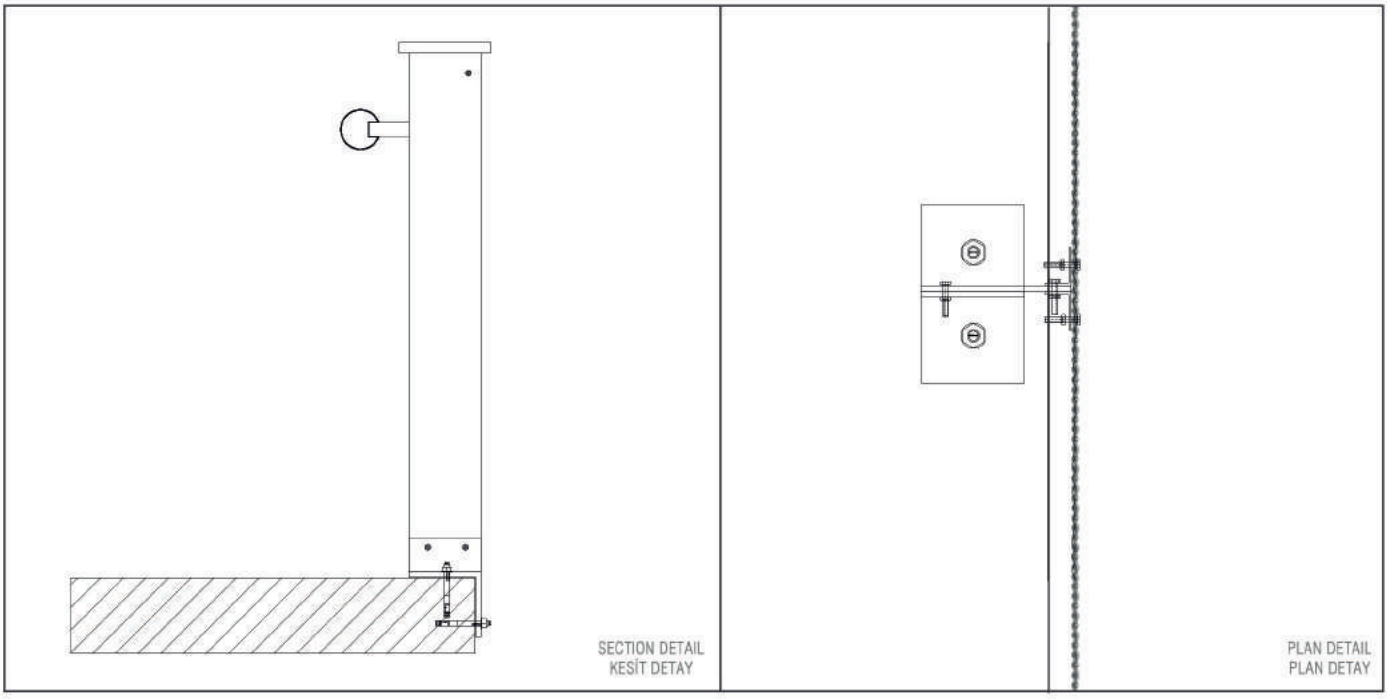

Bu tasarım 5846 nolu fikir ve sanat eserleri yasası kapsamındadır. METALOOP'un izni olmadan çoğaltılamaz, kopyalanamaz, ödünç verilemez ve uygulama yaptırılamaz.
This design includes regulation of no:5846 idea and art work. You must not do reproduce, copying, lending or applying without METALOOP's permission.

METALOOP
INNOVATIVE METAL SOLUTIONS

MTLP K3

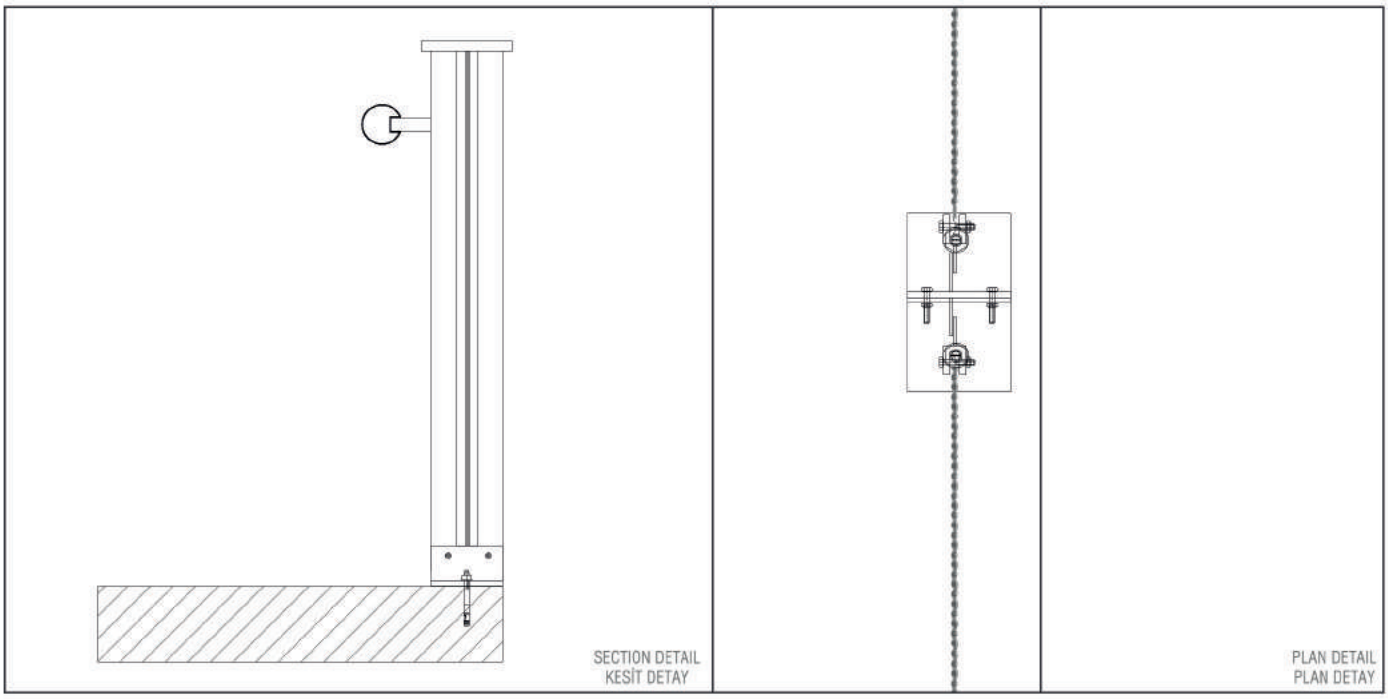

Bu tasarım 5846 nolu fikir ve sanat eserleri yasası kapsamındadır. METALOOP'un izni olmadan çoğaltılamaz, kopyalanamaz, ödünç verilemez ve uygulama yaptırılamaz.
This design includes regulation of no:5846 idea and art work. You must not do reproduce, copying, lending or applying without METALOOP's permission.

METALOOP
INNOVATIVE METAL SOLUTIONS

MTLP K4

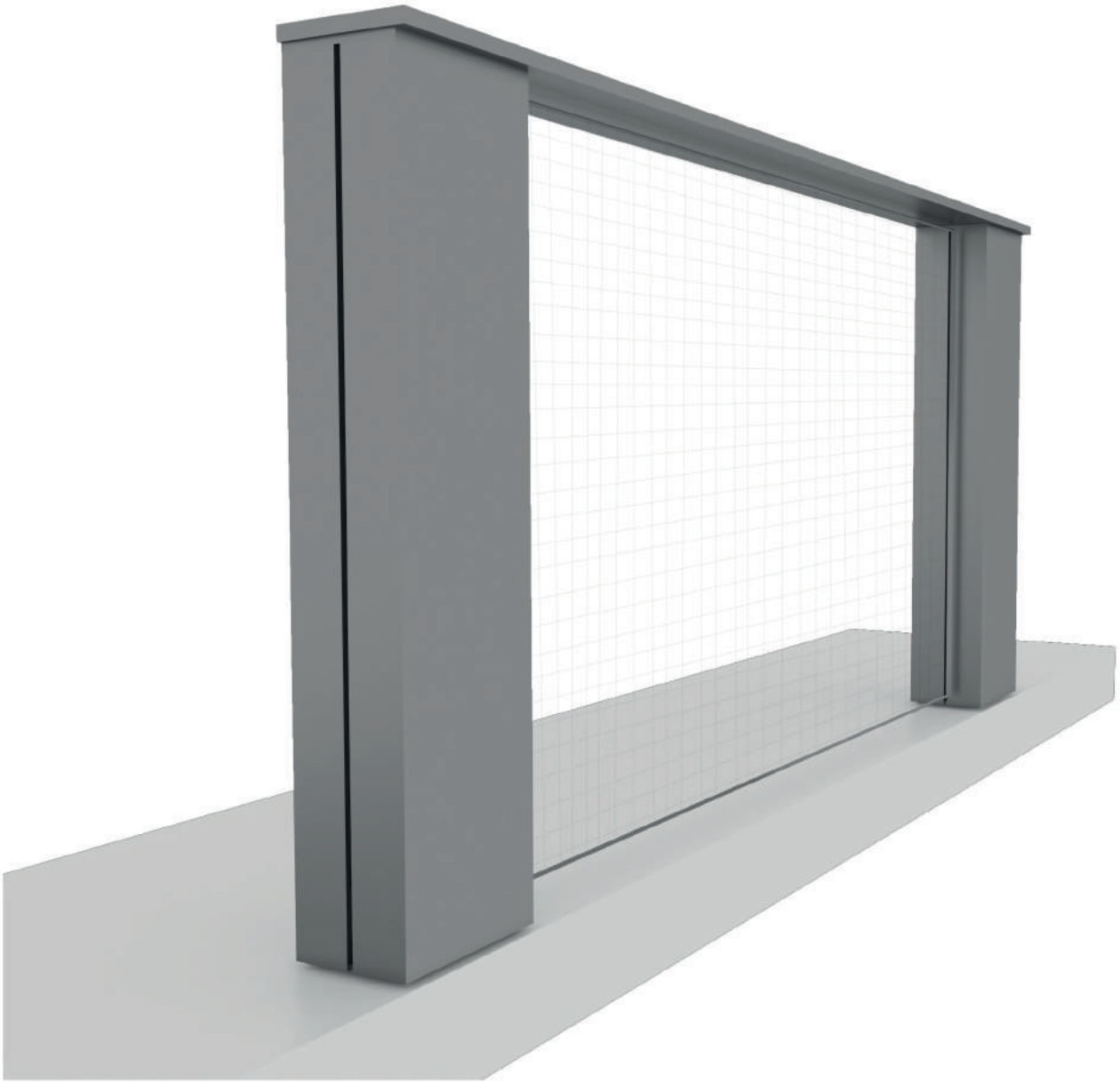

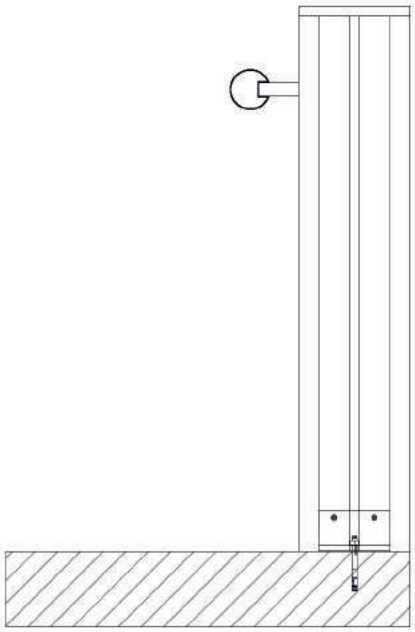

SECTION DETAIL
KESİT DETAY

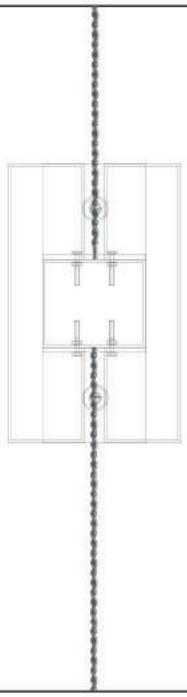

PLAN DETAIL
PLAN DETAY

Bu tasarım 5846 nolu fikir ve sanat eserleri yasası kapsamındadır. METALOOP'un izni olmadan çoğaltılamaz, kopyalanamaz, ödünç verilemez ve uygulama yaptırılamaz.
This design includes regulation of no:5846 idea and art work. You must not do reproduce, copying, lending or applying without METALOOP's permission.

METALOOP
INNOVATIVE METAL SOLUTIONS

MTLP K1

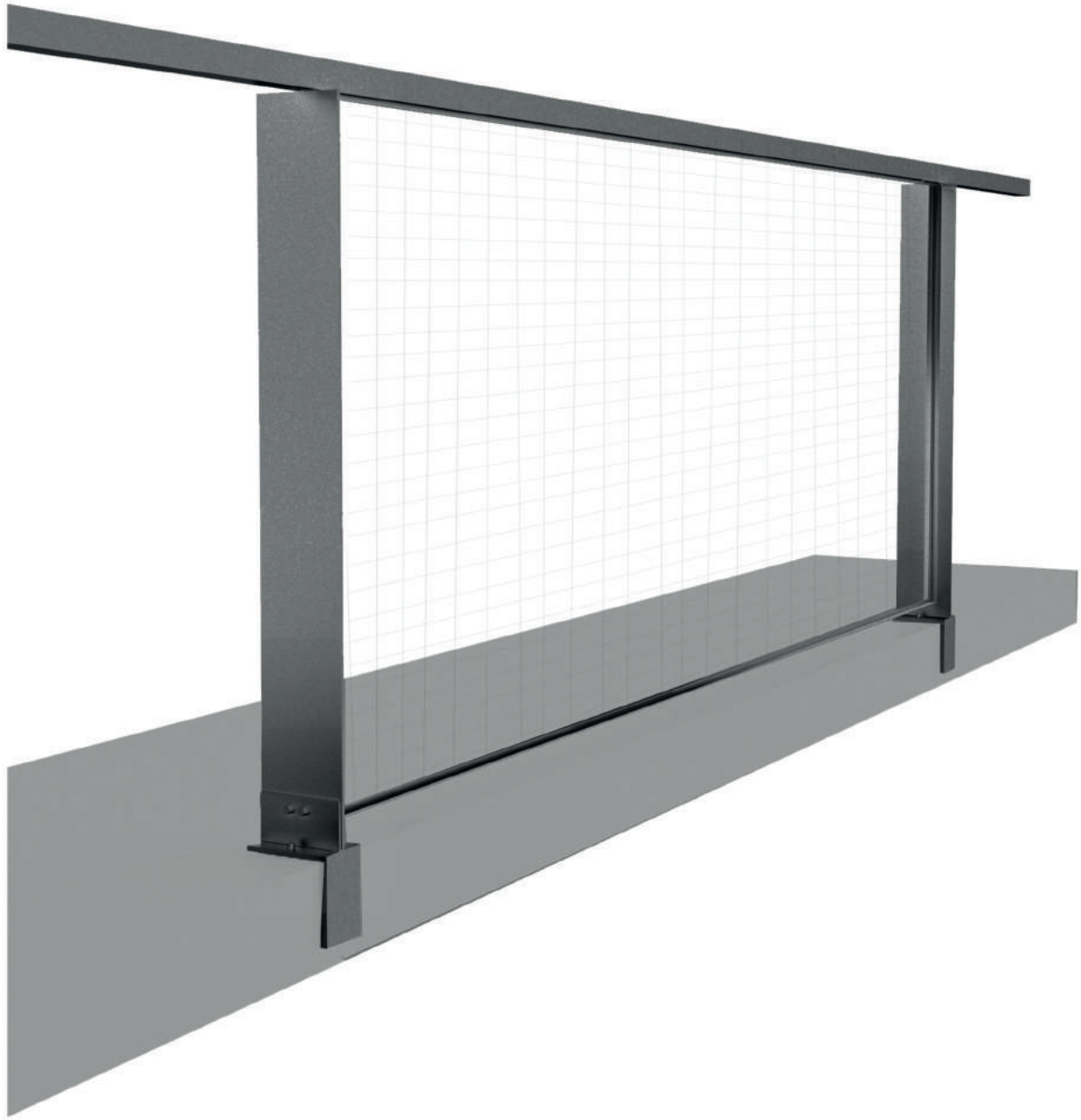

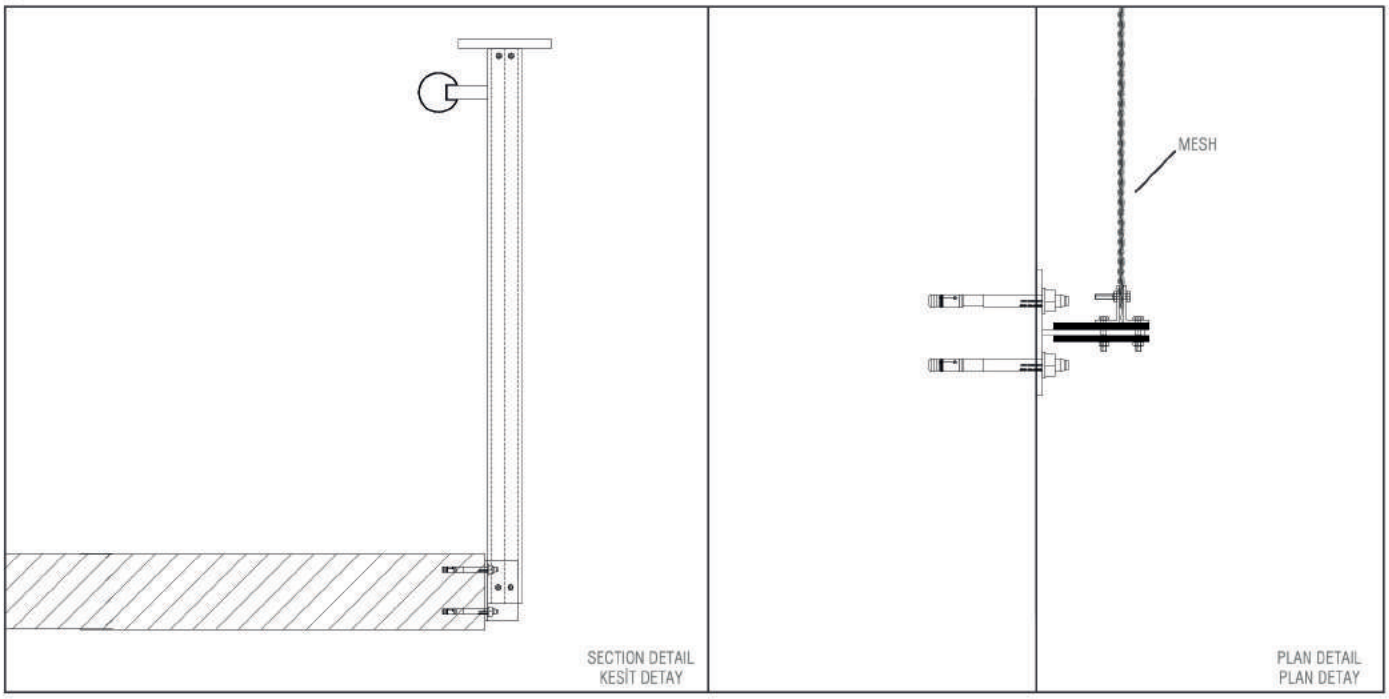

Bu tasarım 5846 nolu fikir ve sanat eserleri yasası kapsamındadır. METALOOP'un izni olmadan çoğaltılamaz, kopyalanamaz, ödünç verilemez ve uygulama yaptırılamaz.
This design includes regulation of no:5846 idea and art work. You must not do reproduce, copying, lending or applying without METALOOP's permission.